ՖՈՒՏԲՈԼԻ ԴԱՐՊԱՍ Մ 1:40

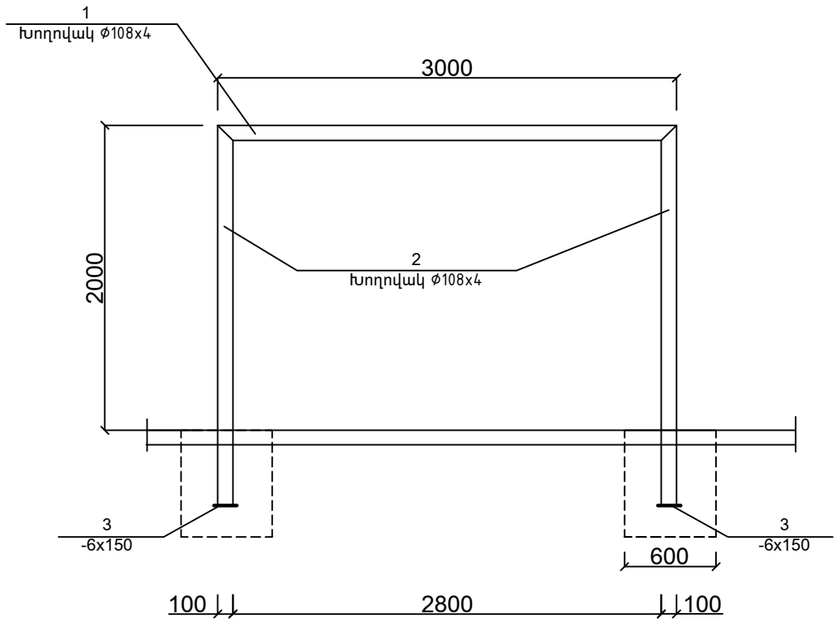

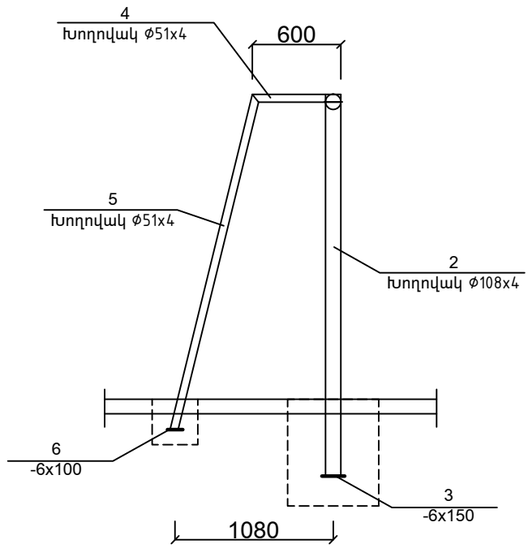

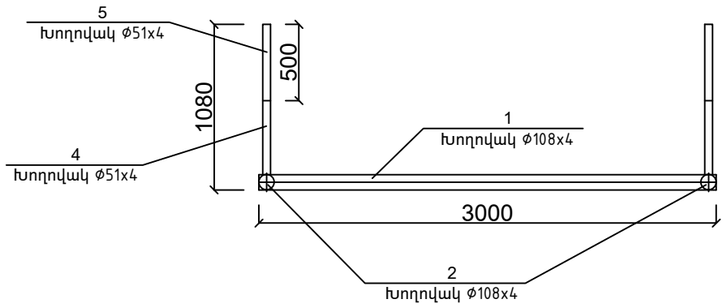

ՄԱՍՆԱԳԻՐ ՄԵԿ ՀԱՏԻ ՀԱՄԱՐ

ԴԻՐՔ	ՆՇԱՆԱԿՈՒՄԸ	ԱՆՎԱՆՈՒՄԸ	ՔԱՆ. հատ	ԸՆԴՀԱՆ. ԿԳ.
		ԿԱՆԳՆԱԿ		
1	10704-91	ԽՈՂՈՎԱԿ 108x4 L =3000	1	17.0
2	——— " ———	ԽՈՂՈՎԱԿ 108x4 L =2500	2	28.35
3	19903-76	-6X150 L = 150	2	2.2
		ԹԵՔԱՆՆԵՐ		
4	10704-91	ԽՈՂՈՎԱԿ 51x4 L =600	2	4.5
5	10704-91	ԽՈՂՈՎԱԿ 51x4 L =2265	2	17.1
6	19903-76	-6X100 L = 100	2	0.9
7	ԲԵՏՈՆ ՀԻՄՔԵՐԻ ՀԱՄԱՐ B15 ՄԱԿՆԻՇԻ 0.6 մ			

	Q. ԵՐԵՎԱՆ ՉԱՐԵՆՑԻ 4 ԲԱԿԱՅԻՆ ՏԱՐԱԾՔԻ ԲԱՐԵԿԱՐԳՄԱՆ ԱՇԽԱՏԱՆՔՆԵՐ			Պատվեր N ԵՔ-ՊԲԱՇՁԲ-13/75-2		
			ՃԱՐՏԱՐԱՊԵՏԱԿԱՆ ՄԱՍ	ՓՈՒԼ	ԹԵՐԹ	ԹԵՐԹԵՐ
ՏՆՕՐԵՆ	Ս. ԳԱԼՍՏՅԱՆ			ԱՆ	ՃՇ-10	11
ՆԳՃ	Ա. ՀԱՅՐԱՊԵՏՅԱՆ		ՖՈՒՏԲՈԼԻ ԴԱՐՊԱՍ	«ՄԵԳԱՄԵՏՐ» ՍՊԸ		